westfalia
AUTOMOTIVE

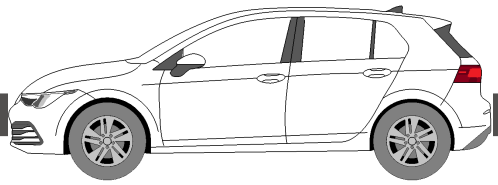

D **Anhängevorrichtung** Montage- und Betriebsanleitung, Originalbetriebsanleitung
CZ **Závěsné zařízení** Montážní a provozní návod
DK **Anhængertræk** Montage- og driftsvejledning
E **Enganche** Instrucciones de montaje y de servicio
F **Attelage** Notice de montage et d'utilisation
FIN **Perävaunun vetolaite** Asennus- ja käyttöohjeet
GB **Tow bar Installation** and Operating Instructions
GR **Διάταξη ζεύξης** °¿´ ´^˜ ς συναρμολόγησης και λ˜ ιτουργίας
H **Vonóhorog** Beszerelési utasítás
I **Gancio di traino** Istruzioni di montaggio e per l'uso
N **Tilhengerfeste** Monterings- og bruksanvisning
NL **Trekhaak** Montage- en gebruikshandleiding
PL **Hak holowniczy** Instrukcja montażu i eksploatacji
RUS **Фаркоп** Инструкция по монт'' у и эксп€у' тации
S **Dragkrok** Monterings- och bruksanvisning

| VW GOLF 8 2019 ➔ |

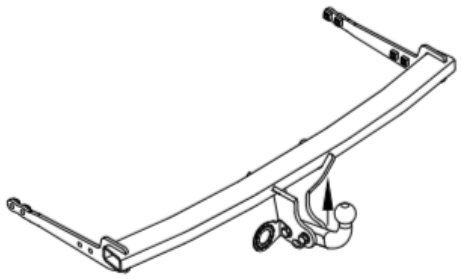

317 131 600 001

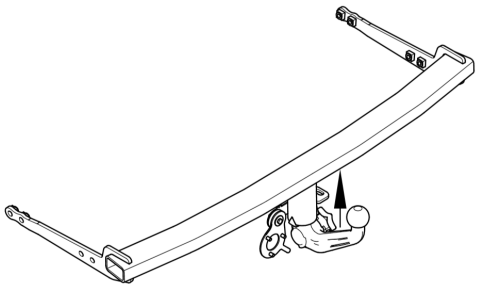

317 132 600 001

COUPLING CLASS = **A 50-X**
D-VALUE = **D 10.3 kN**
NOSE WEIGHT (max) = **S 85 kg**

317 131 691 102 - 001

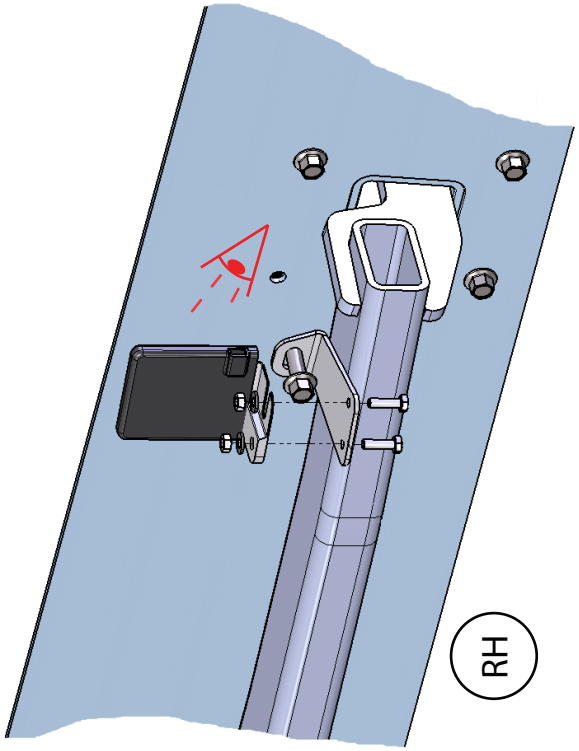
RH

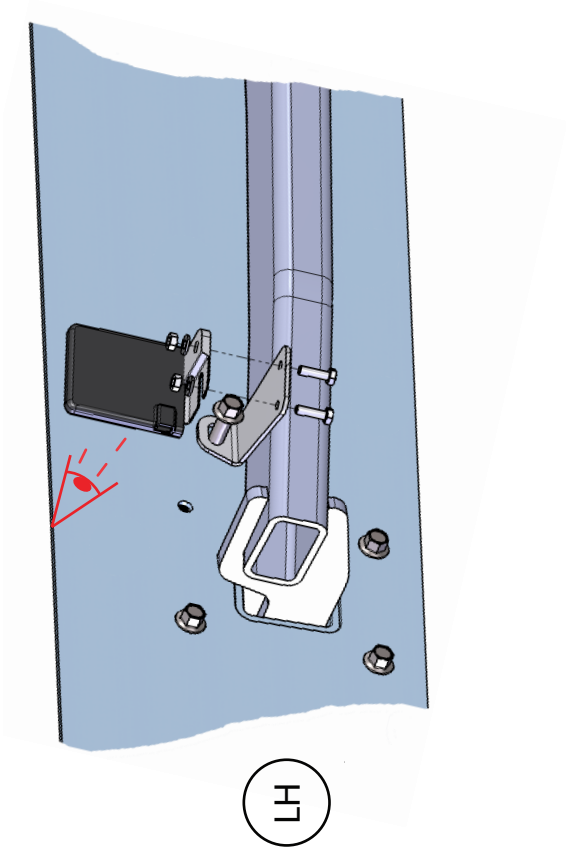
LH

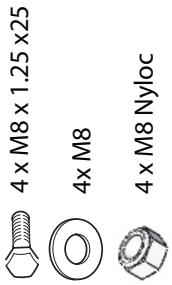
4 x M8 x 1.25 x25
4x M8
4 x M8 Nyloc