Gewicht 3,3 kg

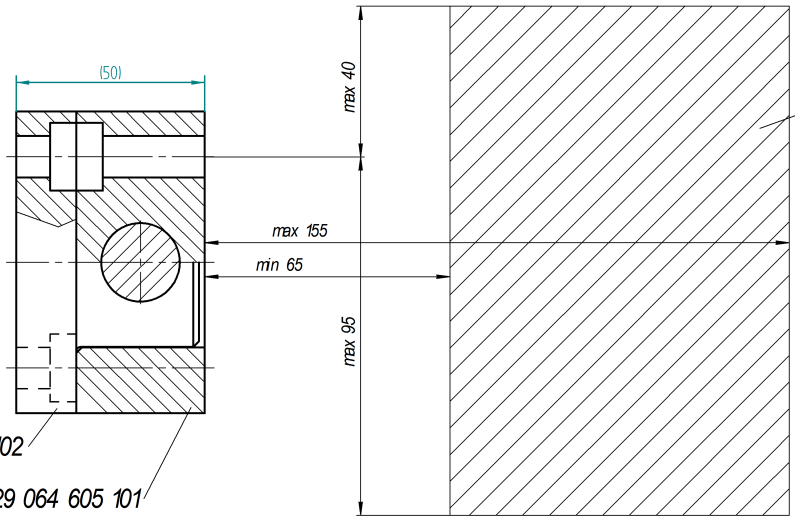

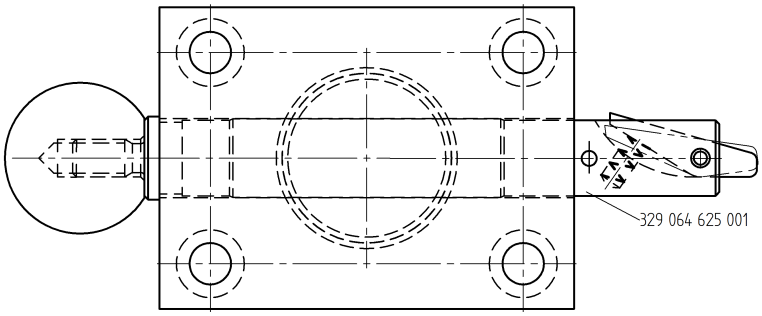

Z

Nr.	Freigabe	Datum	geänd.	Beschreibung der Änderung	gepr.

Halbzeug

Werkstoff

Oberflächenschutz

WESTFALIA

Alle Rechte für eine Schutzanmeldung vorbehalten

Prg.-Nr.

Datum	Datum	Datum	Datum
26.07.02		26.07.02	26.07.02
Bearb. bed	N-gepr.	Gepr. WZ	Freigabe F

D-Kennz.

Benennung: Wechselplattensystem

Maßstab: 1:1

Zeichnungs-Nr.: 329 064 600 001

Diese Zeichnung mit etwaigen Beilagen ist unser Eigentum. Urheberrechte verbleiben bei uns. Ohne unsere schriftliche Zustimmung dürfen Zeichnungen und Beilagen weder kopiert noch vervielfältigt und auch nicht dritten Personen, insbesondere Wettbewerbern mitgeteilt oder zugänglich gemacht werden. Vertragswidrige oder widerrechtliche Benutzung oder Verwendung von Zeichnungen und Beilagen oder von Kopien hiervon, auch durch Dritte, hat zivil- oder strafrechtliche Folgen. Zeichnungen und Beilagen sind uns nach Gebrauch, bei Nichtbestellung oder bei Ablauf der vereinbarten Überlassungsdauer, einschließlich gefertigter Kopien, zurückzugeben.
Westfalia - Werke GmbH & Co.

Bemerkungen

>1000	
> 400 ≦ 1000	
> 120 ≦ 400	
> 30 ≦ 120	
> 6 ≦ 30	
≦ 6	
Winkel	
Zul. Abweichungen für Maße ohne Toleranz	

Alle Maße gelten für das Fertigteil einschließlich Oberflächenschutz

( ) = Hilfsmaße ⬭ = Prüfmaße

Zeichnung mit CAD erstellt

Rheda-Wiedenbrück

Westfalia-Automotive GmbH & Co.